DINI ARGEO

A RICE LAKE WEIGHING SYSTEMS COMPANY

SBK-1KL

CÉLULAS DE CARGA DE CIZALLADURA SBK-1KL, desde 300kg hasta 2000kg

Células de carga de cizalladura con una resistencia de salida de 1000 Ohm de bajo consumo para aplicaciones móviles alimentadas por batería.
Aptas por ejemplo para realizar balanzas homologadas CE-M de células de carga o para pesaje de depósitos y tolvas con sus respectivos accesorios.

CAPACIDAD (kg): 300, 500, 1000, 2000.

OIML R60. Clase de precisión C3.

Acero inoxidable 17-4 PH. Protección IP68.

Resistencia de salida 1000 Ohm.

La solución ideal para
las aplicaciones indutriales
avanzadas

CARACTERÍSTICAS PRINCIPALES

- CLASE DE PRECISIÓN C3
- MATERIAL EN ACERO INOXIDABLE 17-4 PH
- GRADO DE PROTECCIÓN IP68
- CAPACIDAD MÁX. desde 300 kg hasta 2000 kg
- CABLE DE CONEXIÓN BLINDADO
- CERTIFICADO OIML DISPONIBLE A PEDIDO
- CERTIFICADO DE PRUEBA DISPONIBLE A PEDIDO

CARACTERÍSTICAS TÉCNICAS

- Mínimo intervalo de verificación: Vmin = EMax / 10.000
- Número máximo divisiones célula de carga: nLC = 3000
- Error combinado: 0,017% de la capacidad máxima
- Sensibilidad: 2mV/V +/-0,1%
- Coeficiente temperatura en Cero: 0,0014%/°C
- Coeficiente temperatura sobre la capacidad máxima: 0,0014%/°C
- Compensación térmica: -10°C/+40°C
- Margen temperatura trabajo: -20°C/+60°C
- Creep carga nominal después de 30 min.: 0,024% sobre la capacidad máxima
- Tensión de alimentación máxima tolerable: 15 VDC
- Resistencia de entrada: 1100 ± 50 Ohm
- Resistencia de salida: 1000 ± 10 Ohm
- Resistencia de aislamiento >5000 MOhm
- Carga estática máxima: 150% de la capacidad máxima
- Carga de rotura 200% de la capacidad máxima
- Cable blindado: 6 pines, longitud 5m, diámetro 5mm

Versión ATEX

- El certificado CCATEX hace la célula de carga adecuada para su uso en zonas con riesgo d'explosión de las categorías:
  ATEX II 1G Ex ia IIC T6 (Ta -20÷+40°C) TX (Ta -20÷+65°C) Ga
  ATEX II 1D Ex ta IIIC TX°C (Ta -20÷+40°C) TX°C (Ta -20÷+65°C) Da IP65.
  El certificado incluie el manual y la declaración CE de conformidad ATEX (disponibles en EN, DE, FR, IT).
- IMPORTANTE: el certificado está vinculado a una sola célula. Para sistemas con varias células de carga, es necesario pedir un certificado por cada célula.

PRINCIPALES CERTIFICACIONES

- OIML R60
- Australian legal for trade certificate of approval (NMI S841)

DETALLE 1

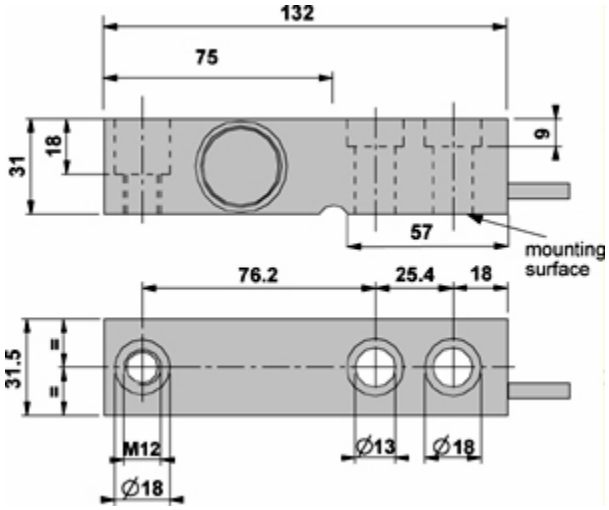

Dimensiones (mm)

Conexiones Células	
Color	*Función*
--	BLINDAJE
AMARILLO	SEÑAL +
GRIS	SENSE +
MARRÓN	ALIMENTACIÓN +
BLANCO	SEÑAL -
VERDE	ALIMENTACIÓN -
ROSADO	SENSE -

VERSIONES

Versiones disponibles

Codice	Max (kg)
SBK300-1KL	300
SBK500-1KL	500
SBK1000-1KL	1000
SBK2000-1KL	2000

www.diniargeo.com

DINI ARGEO FRANCE sarl	DINI ARGEO GMBH	DINI ARGEO UK Ltd	DINI ARGEO WEIGHING INSTRUMENTS Ltd	DINI ARGEO OCEANIA
France	Germany	United Kingdom	China	Australia

DINI ARGEO
A RICE LAKE WEIGHING SYSTEMS COMPANY

COMPANY HEADQUARTERS
Via Della Fisica, 20
41042 Spezzano di Fiorano Modena • Italy
Tel. +39.0536 843418

SERVICE ASSISTANCE
Via Dell'Elettronica, 15
41042 Spezzano di Fiorano Modena • Italy
Tel. +39.0536 921784

SALES AND TECHNICAL ASSISTANCE SERVICE

Todas las especificaciones técnicas y las imagenes pueden estar sujetas a mejoras o modificaciones, sin aviso previo.